ES07 模组开发资料文档

一：ES07的引脚信号定义

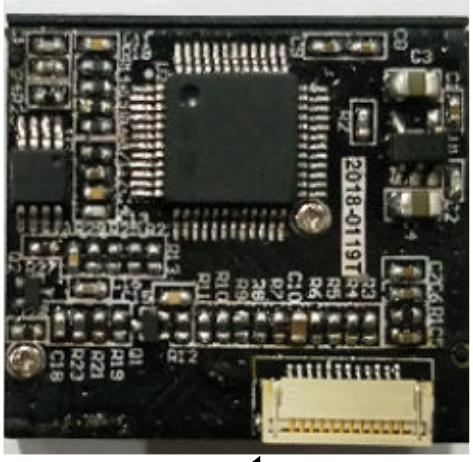

信号定义说明：

PIN	输入/输出	定义	说明
PIN 1	NC(不接)	FLASHDWN	下载模式，低电平有效
PIN 2	电源	VCC	正常工作电压为+3.3V_+5V
PIN 3	地线	GND	地线
PIN 4	输入	RXD	TTL 串口接收端信号
PIN 5	输出	TXD	TTL 串口发送端信号
PIN 6	输入	D-	USB 口为 D-信号
PIN 7	输入	D+	USB 口为 D+信号
PIN 8	输出	FOUS	外接感应控制，空闲低电平
PIN 9	输出	BEEP	蜂鸣器输出信号，空闲低电平
PIN10	输出	LED	高电平指示读码成功
PIN11	NC(不接)	WAKE	弱上拉，低电平唤醒引擎
PIN12	输入	TRIG	弱上拉，低电平触发引擎解码

二：ES07安装尺寸图

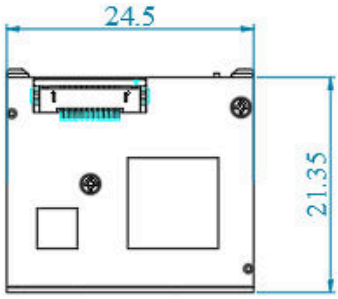

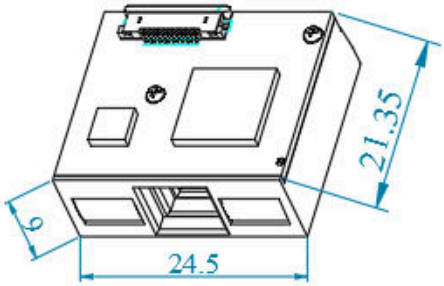

（顶面）

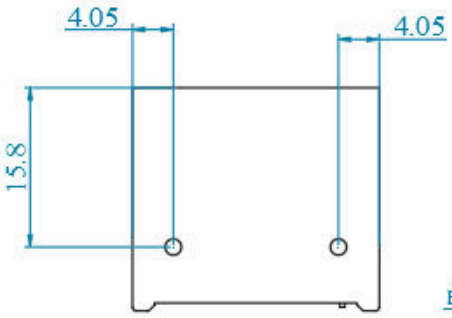

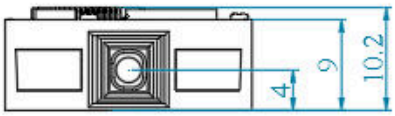

单位：mm

（底面）

•

三：用户外接电路原理参考图

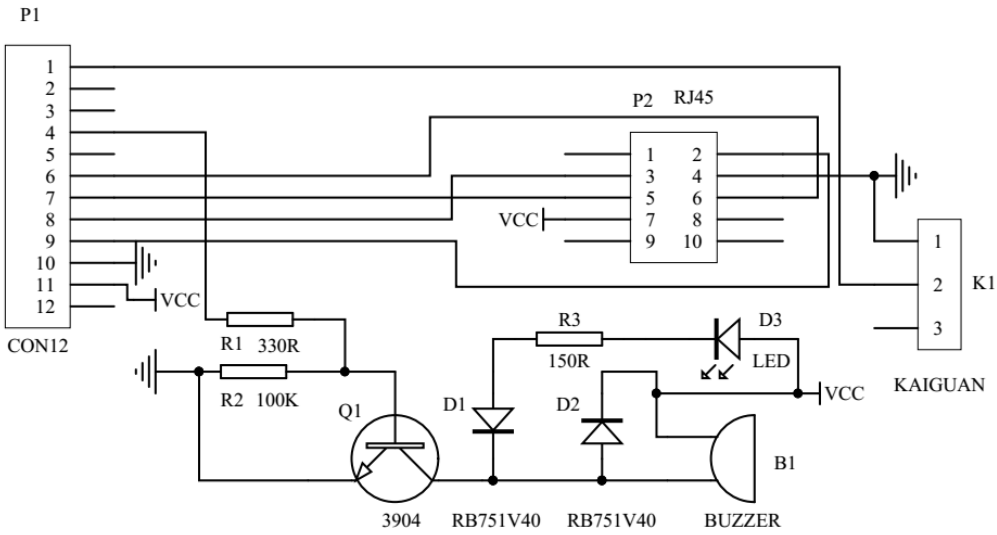

接口板原理图

四：ES07 模组性能参数

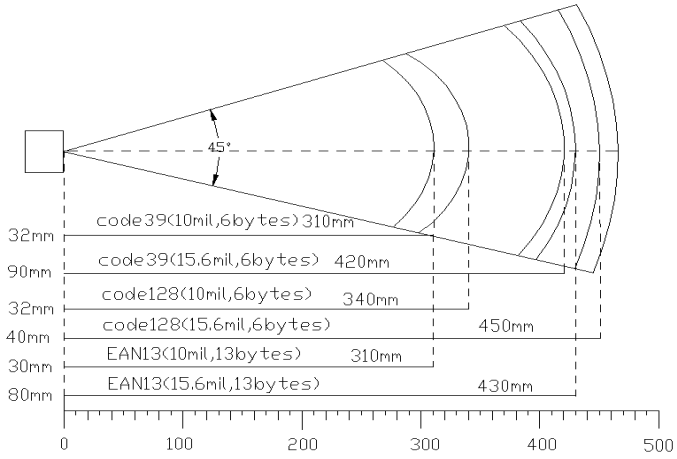

（读码景深图）

光源： 620nm 可见红光二极管
图像传感器： 线性图像传感器(CCD)
分辨率： 1500 像素
最低对比度： ≥ 30%
识读精度： ≥3.5mil(在 PCS 为 0.9，扫描条码为 Code 39 测得)
识读码制： Code128, EAN-13, EAN-8, Code39,UPC-A, UPC-E, Codabar, Interleaved 2 of 5,ISBN, Code 93, UCC/EAN-128, GS1 Databar 等
扫描速度： 280 次/秒
倾斜： ±55°
旋转： ±25°
偏转： ±75°
数据接口： FPC 排线（下接）、 间距：12*0.5mm
外观尺寸： (长 x 宽 x 高):24.5×21.35×6.0mm
重量： （不含配线）:9g
提示方式： 蜂鸣器和 LED 指示
最大功耗： 400mw
工作电压： DC5V
最大电流： 80ma
工作电流： 74ma
待机电流： 24ma
输出信号： USB 信号; RS232（TTL）信号
储存温度： -40° C ~ 60° C
工作温度： 0° C ~ 50° C
相对湿度： 0 ~ 95% (无凝结)

*****测试条件如下：Code 39, 3 Bytes；最小条空宽度 = 10mil; 宽窄比 = 2.5:1 ；条码高度 =40mm；测试距离 = 180mm;环境温度=25℃；环境照度= 200 LUX***

规格如有更改,恕不另行通知。