受控文件

http://www.szzdjmkj.com

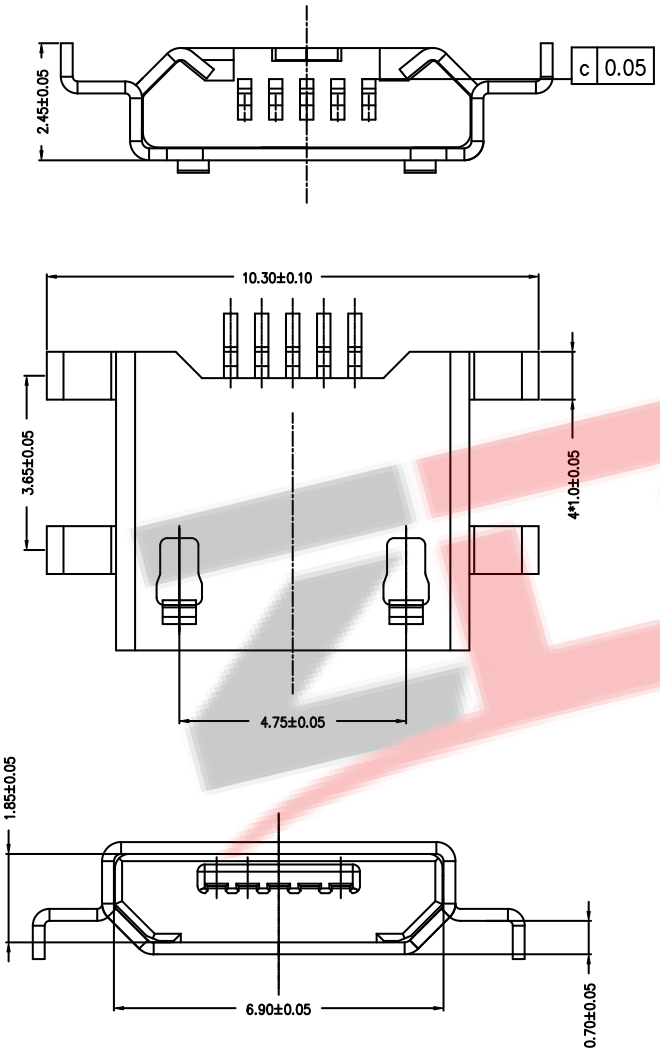

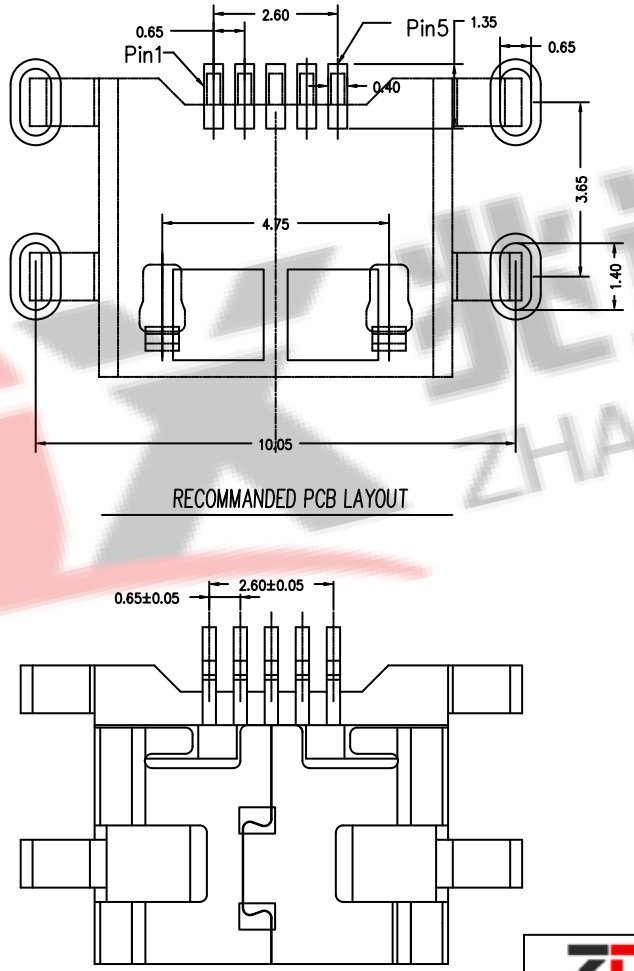

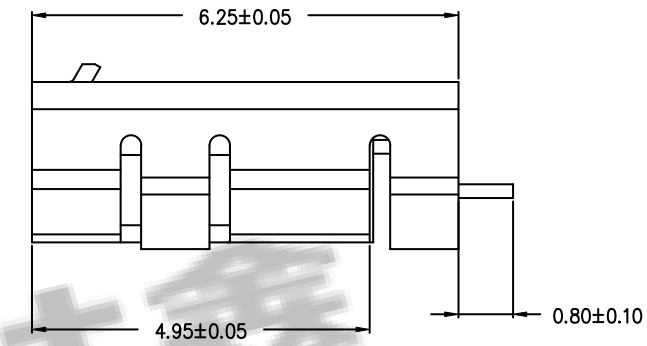

备注:

1. 产品规格:
   - 1-1. 插入力:35N MAX.
   - 1-2. 拔出力:10N MIN. INITIAL 8-20N AFTER
   - 1-3. 额定电流:1.0A
   - 1-4. 额定电压:30V
   - 1-5. 耐久性:10000 CYCLES MIN.
   - 1-6. 耐电压:100V AC MIN.
   - 1-7. 接触阻抗:30mΩ MAX. INITIAL;40mΩ MAX AFTER
   - 1-8. 绝缘电阻:100MΩ MIN
   - 1-9. 工作温度:-30° TO +80°
2. 材质:
   - 2.1胶芯：LCP UL94V-0
   - 2.2端子：C2680R-H,镍底，镀金1μ"
   - 2.3外壳：SUS201/301，表面镀雾锡/镀镍
3. 重点尺寸标识"▲"符号

深圳市兆达鑫科技有限公司
Shenzhen Zhao Xin Technology Co., Ltd.

TOLERANCE: X.X ±0.30, X.XX ±0.20, X.XXX ±0.10, X.° ±10°, .X° ±8°, .X° ±5°	DRAWED BY : 刘志强	DATE : 2015.08.18	PART NAME: MC5P母座四脚沉板0.7插板直边
	CHECKED BY: 李 毅	DATE : 2015.08.18	PART NO. SEE TABLE
UNIT: mm [inch]			MOLD NO.
	APPROVED BY: 张少辉	DATE : 2015.08.18	DRAW NO: ZDXMICROM30075
SCALE:1:1	SIZE: A4		SHEET NO. 1 OF 1